ESSENCIAL LINE

COLLECTION MINIMALISTE
DES ÉVIERS ET
RECEVEURS DE DOUCHE

ROSAL STONES
Mediterranean at home

Conceptions pratiques, modernes et simples ***en pierre Naturel***

*Modèles qui s'adaptent à divers styles décoratifs, tout en ajoutant du **caractère et de la personnalité** à chaque espace*

ÉVIERS

ESSE 01

REC
TAN
GU
LAIRE

ÉVIERS

ESSE 01

REC
TAN
GU
LAIRE

Ce modèle rectangulaire en pierre naturelle, a une texture lisse intérieure et extérieure, est fini avec un traitement hydrofuge-antibactérien, et il est conçu pour être placé sur le comptoir.

MESURES	400 x 560 mm (taille unique) Autres dimensions sur demande (surface et/ou hauteur supérieur)
POIDS	19kg (poids estimé)
INCLUS	Vannes de vidange CHROME ou NOIR
N'INCLUT PAS	Faucet

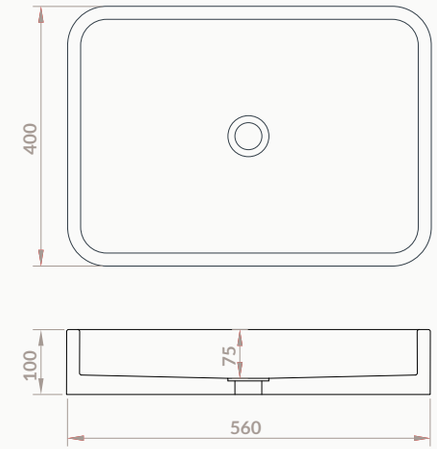

ÉVIERS

ESSE 02

CIR
CU
LAIRE

ÉVIERS

ESSE 02

CIR
CU
LAIRE

Ce modèle circulaire en pierre naturelle, a une texture lisse intérieure et extérieure, est fini avec un traitement hydrofuge-antibactérien, et il est conçu pour être placé sur le plan de vasque.

MESURES	400 x 400 mm (taille unique) Autres dimensions sur demande (surface et/ou hauteur supérieur)
POIDS	14kg (poids estimé)
INCLUS	Vannes de vidange CHROME ou NOIR
N'INCLUT PAS	Robinetterie

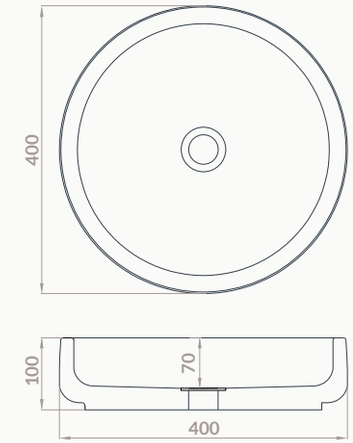

RECEVEURS
DE DOUCHE

ESSE
03

REC
TAN
GU
LAIRE

RECEVEURS
DE DOUCHE

ESSE
03

REC
TAN
GU
LAIRE

Ce receveur de douche en pierre naturelle a une surface antidérapante ainsi que un traitement imperméable-antibactérien.

Il convient à la fois à l'intérieur et à l'extérieur, peut être utilisé pour les toilettes et les piscines.

MESURES	1200 x 700 mm (taille unique) Autres dimensions sur demande (surface et/ou hauteur supérieur)
POIDS	60kg (poids estimé)
INCLUS	Drain carré, CHROME ou NOIR
N'INCLUT PAS	Faucet

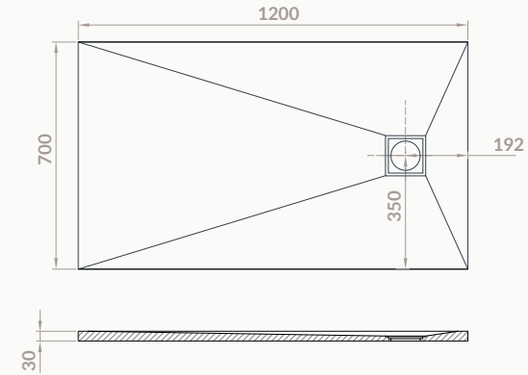

Lignes lisses et légères sculptées à partir ***d'une seule pièce de pierre solide*** *de notre atelier de fabrication pour votre maison.*

MATÉRIAUX DISPONIBLE

*Une gamme sélectionnée de **pierres naturelles de caractère méditerranéen** avec différentes nuances et textures pour votre choix.*

*Toutes les pièces sont traitées avec une **finition aiguisée**, résultant ainsi en une surface lisse, mate et très douce au toucher.*

SIERRA ELVIRA

Roche marbrière grise, avec des veines et des grains plus foncés et quelques veines claires qui lui donnent beaucoup de personnalité et soulignent son origine naturelle.

ABADÍA ROSAL

Avec ses nuances profondes et ses douces variations de couleur entre le beige, l'ocre et le gris pâle, cette pierre permet des finitions qui mettent en valeur l'antique.

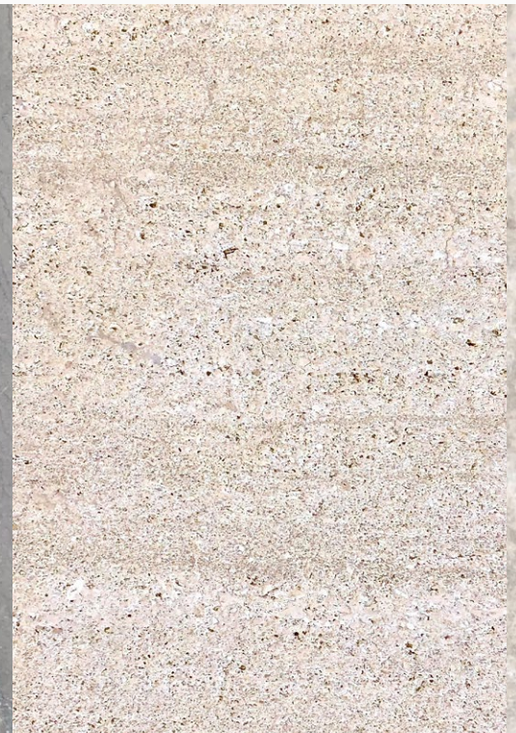

MARINA ROSAL

D'apparence claire mais avec beaucoup de mouvement, il conserve un style rustique et corallien qui s'adapte très bien à l'esthétique des constructions méditerranéennes.

BLANCO ROSAL

Calcaire blanc avec des nuances de gris et une légère présence de fossiles, sans éclat et de texture fine.

ENTRETIEN POUR UN BON ENTRETIEN

TRAITEMENT

Les éviers et receveurs de douche sont traités pour un correct protection contre la saleté et l'eau. Les produits utilisés sont fournis par les meilleurs développeurs chimiques pour la pierre naturelle en Europe.

Pour conserver l'apparence à long terme, ce traitement doit être répété avec une périodicité qui dépendra de l'utilisation, par exemple, dans une résidence habituelle de 4 personnes il sera répété tous les 2 ans.

SOINS PRÉVENTIFS ET ENTRETIEN

Nous recommandons de toujours nettoyer les déversements agressifs le plus tôt possible, en évitant que les dépôts de surface de produits biologiques, cosmétiques ou détergents ne s'accumulent dans l'évier.

NETTOYAGE

Avec les précautions précitées, le nettoyage habituel se fera simplement avec un chiffon ou une éponge (non abrasif) et un savon neutre. De cette façon, l'apparence de la pièce en pierre naturelle sera maintenue au fil du temps.

PAS D'ABRASIFS

SAVON NEUTRE

CHIFFON DOUX

EAU TIÈDE

PAS D'ACIDES OU D'ANTIOXYDANTS

ESSE
2021

ROSAL STONES
Mediterranean at home

Carretera de Granada, km 73
30400 Caravaca de la Cruz,
Murcia. Spain

Téléphone
(+34) 968 725 656
Mobile et WhatsApp
(+34) 629 470 419
info@rosalstones.com

rosalstones.com